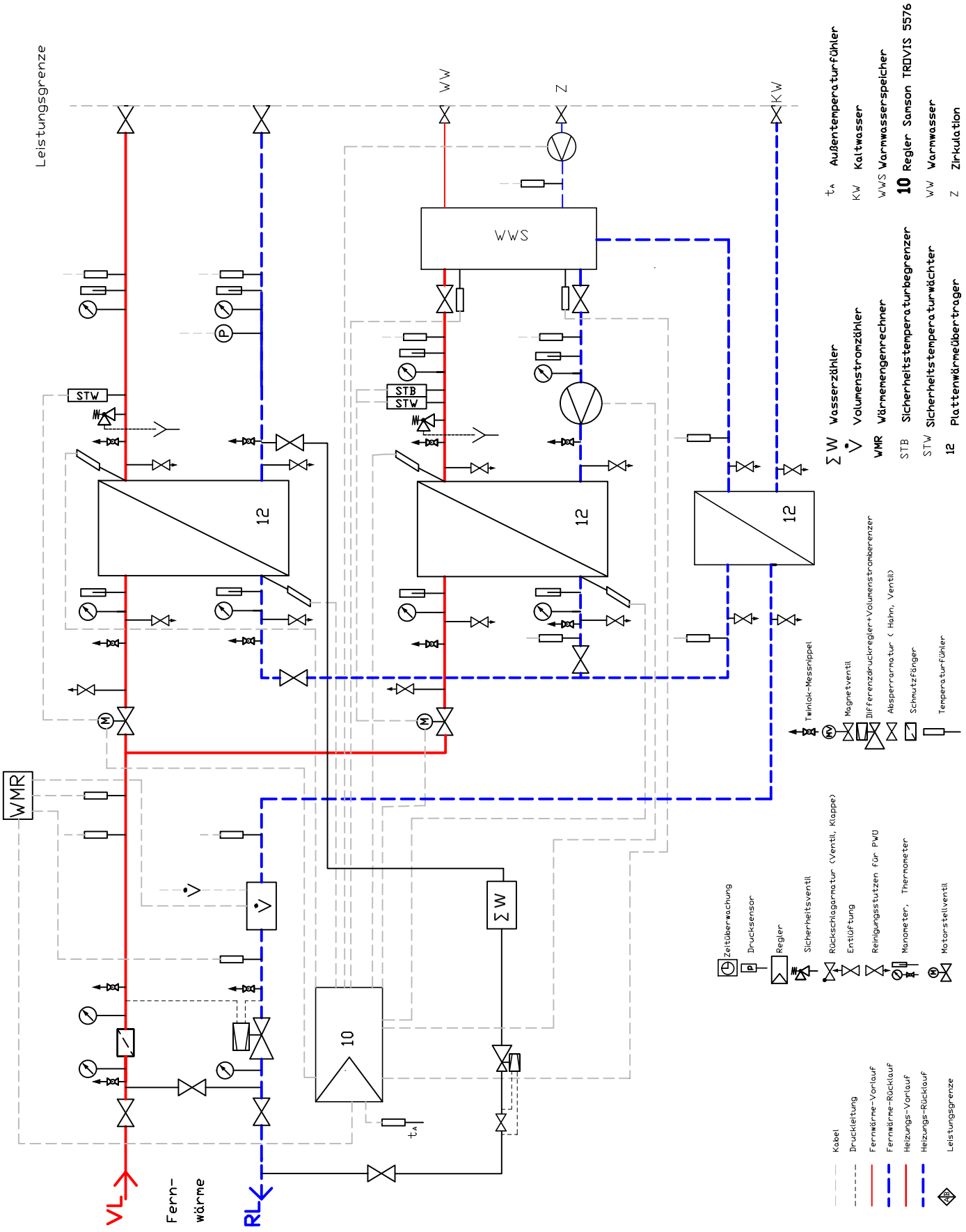

Anlage 2: Fernwärmeübergabestation mit indirekter Einbindung der Hausanlage

Serie A

STAND: 03.11.2016