BTB Energie... intelligent vor Ort

Technische Anschlußbedingungen der Blockheizkraftwerks- Träger- und Betreibergesellschaft mbH Berlin

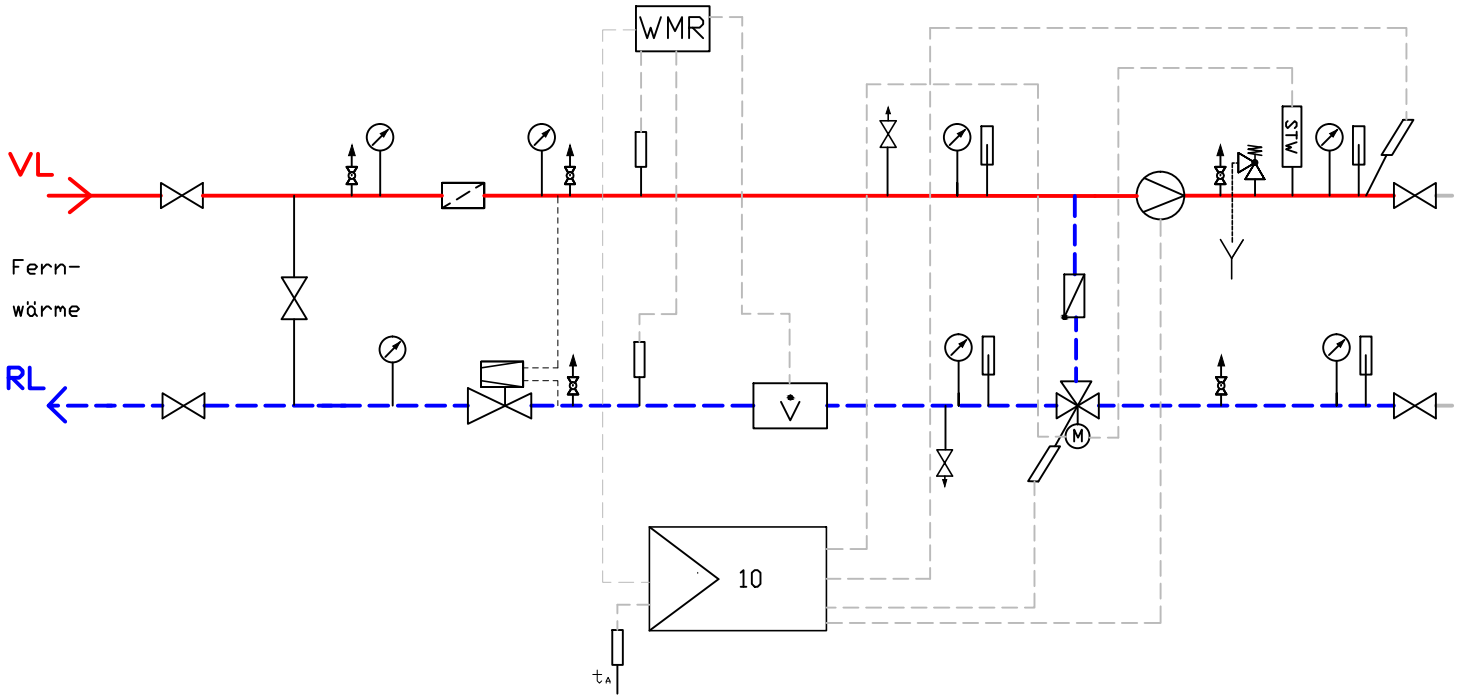

- Kabel
- Druckleitung
- Fernwärme-Vorlauf
- Fernwärme-Rücklauf
- Heizungs-Vorlauf
- Heizungs-Rücklauf
- Leistungsgrenze
- Drucksensor
- Regler
- Sicherheitsventil
- Rückschlagarmatur (Ventil, Klappe)
- Entlüftung
- Entleerung
- Manometer, Thermometer
- Motorstellventil
- Zeitüberwachung
- Twinlok-Messnippel
- Magnetventil
- Differenzdruckregler+Volumenstromberenzer
- Kugelhahn
- Schmutzfänger
- Temperaturfühler

∑ W	Wasserzähler
$\dot{V}$	Volumenstromzähler
WMR	Wärmemengenrechner
STW	Sicherheitstemperaturwächter
t_A	Außentemperaturfühler
10	Regler Samson TR□VIS 5576

Anlage 2: Fernwärmeübergabestation mit direkter Einbindung der Hausanlage

Serie A

STAND: 03.11.2016